OHAUS®

Balanza Electrónica
0.01G a 420G
Modelo: NV422

Balanzas portátiles multiuso adecuadas para el pesaje diario

OHAUS eleva la relación precio-rendimiento con el nuevo diseño de la Serie Navigator, la cual es perfecta para aplicaciones en el laboratorio, la industria y la educación . De construcción robusta y multifuncional, la Navigator es una balanza potente capaz de manejar una amplia variedad de aplicaciones de pesaje con características tales como un tiempo de estabilización rápido, protección contra sobrecargas a cuatro veces su capacidad nominal y fácil operación.

Características únicas

- Navigator ofrece aplicaciones de pesaje esenciales a un precio competitivo.
- La avanzada tecnología de pesaje ofrece una estabilización de un segundo para obtener resultados de pesaje rápidos y precisos, lo que mejora la eficiencia, la productividad y el rendimiento del operador.
- Un sistema de protección contra sobrecargas que puede soportar cargas de hasta cuatro veces la capacidad nominal protege la balanza.

Modelo	NV123	NV223	NV323	NV222	NV422	NV622	NV1202	NV2202	NV3202	NV221	NV621	NV1201	NV2201
Capacidad (g)	120	220	320	220	420	620	1200	2200	3200	220	620	1200	2200
Legibilidad (g)	0,001			0,01						0,1			
Repetibilidad (desv. est.)	0,002			0,01	0,02					0,1			
Linealidad (g)	0,003	0,005		0,02			0,03	0,05		0,2			
Masa de calibración de extensión*	100	200	300	200		300	1000	2000	3000	200	300	500	1000
Masa para calibración lineal	50, 100 g	100, 200 g	150, 300 g	100, 200 g	200, 400 g	300, 600 g	500 g, 1 kg	1 kg, 2 kg	1,5 kg, 3 kg	100, 200 g	300, 600 g	500 g, 1 kg	1 kg, 2 kg
Tiempo de estabilización	2,5			1	1,5		2			1			
Construcción	Carcasa de ABS y plato de acero inoxidable												
Protección contra corrientes	Protector contra corrientes extraíble			n/a									
Calibración	Calibración externa, de extensión o lineal seleccionables por el usuario/digital con peso externo												
Rango de tara	Capacidad total por sustracción												
Unidades de pesaje	g, kg, N, oz, ozt, dwt, lb, lb:oz, ct, grano												
Modos de aplicación	Pesaje, recuento de piezas, pesaje porcentual, pesada de chequeo												
Alimentación eléctrica	Adaptador de CA (incluido) o 4 pilas C (no incluidas)												
Duración de la pila	200 horas			270 horas			200 horas			270 horas			
Rango de temperatura	10 °C/50 °F a 40 °C/104 °F entre 10 % y 85 % de humedad relativa, sin condensación												
Condiciones de almacenamiento	-20 °C/-4 °F a 55 °C/131 °F entre 10 % y 90 % de humedad relativa, sin condensación												
Comunicación	RS232, USB o Ethernet (disponible como accesorios)												
Tipo de pantalla	Pantalla de cristal líquido (LCD) con luz de fondo												
Tamaño de pantalla	Dígitos de 0,78 pulgadas/20 mm												
Dimensiones de la protección contra corrientes	Ø4,7 pulgadas/Ø120 mm, altura: 1,7 pulgadas/42 mm			n/a									
Tamaño del plato (An × P)	Ø3,7 pulg./Ø93 mm			Ø 5,7 pulg./145 mm			7,5 x 5,7 pulg. / 190 x 144 mm						
Dimensiones de la balanza (An x L x Alt)	8 x 9,1 x 4,2 pulg./204 x 230 x 107 mm con protección contra corrientes 8 x 9,1 x 2,9 pulg./204 x 230 x 74 mm sin protección contra corrientes			8 × 9,1 × 2,8 in / 204 × 230 × 70 mm									
Dimensiones de empaque (An. x L x Al)	15,2 x 13,2 x 6,7 pulg./385 x 335 x 170 mm			11,8 x 9,8 x 5,3 pulg./300 x 250 x 134 mm									
Peso neto	2,2 libras/1,0 kg												
Peso del paquete	3,3 lb / 1,5 kg												

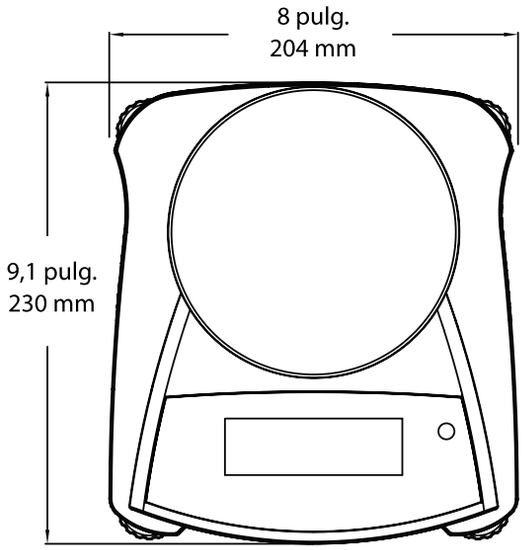

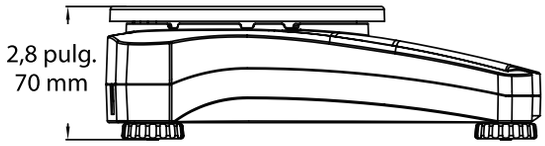

Velocidad de pesaje rápida:
de tan solo 1 segundo
Pesaje eficiente

La protección contra corrientes ofrece un pesaje preciso con los nuevos modelos expandidos

4 veces mayor protección de sobrecarga
Duradera y fiable

Múltiples opciones de conectividad
Registro de datos sencillo

Sensor sin contacto
Mejora de la productividad

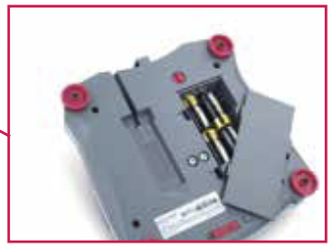

Hasta 270 horas de duración de la batería
Funcionamiento ininterrumpido

Plato grande y gran capacidad
Pesaje de artículos grandes

Varios modos de aplicaciones